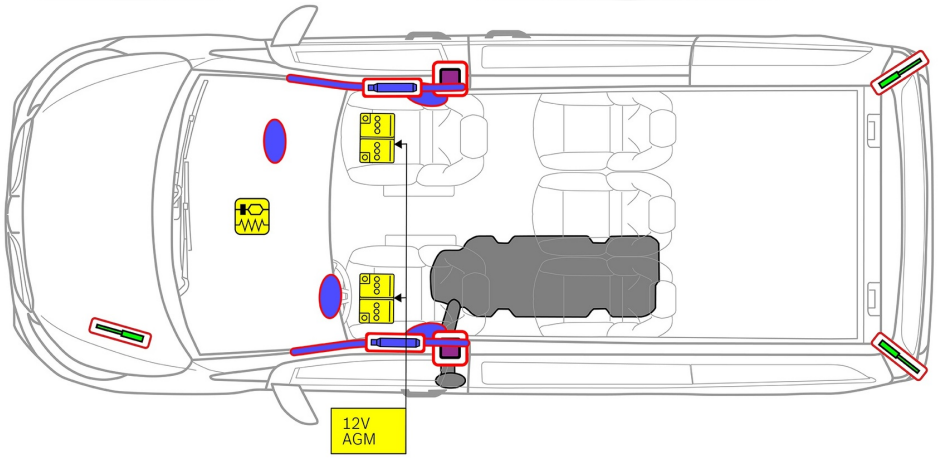

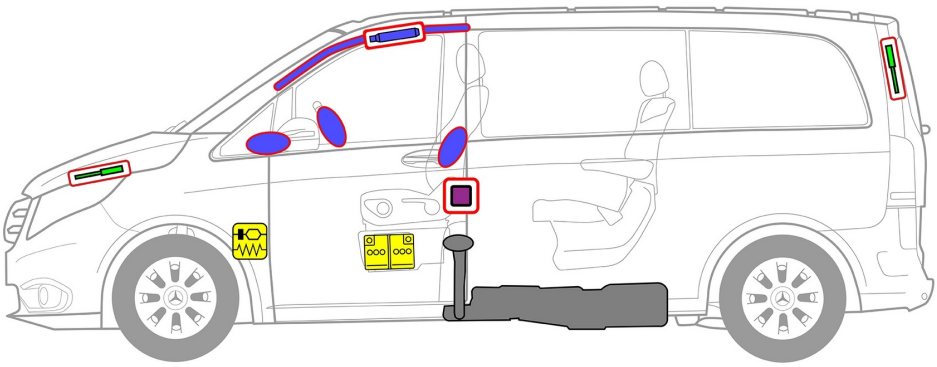

Hava yastığı

Gaz jeneratörü

Kemer gerdiriciler

SRS kumanda kutusu

Gaz basınçlı amortisör/Ön gerilimli yay

Alçak voltajlı akü

Dizel yakıt deposu

1. Araç tanımı / tanımlama

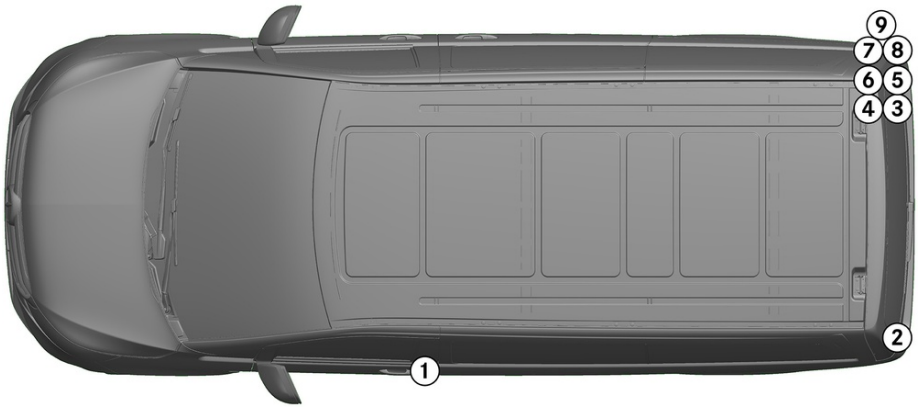

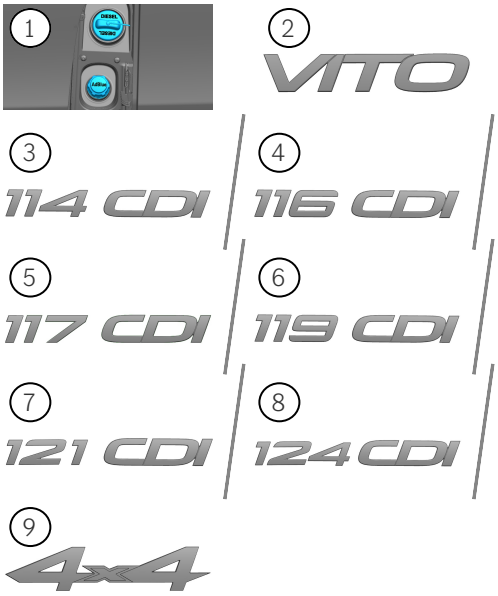

2. İşletimden alma / stabilizasyon / kaldırma

Park freni

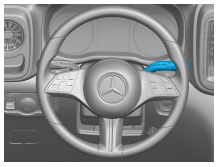

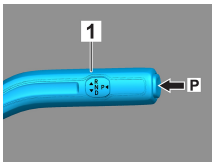

Vites seçme kolunu (1) P konumuna getirin. Park freni otomatik olarak etkinleştirilir.

Sabitleştirici fren

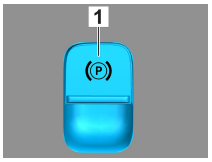

Elektrikli sabitleştirici fren (1)

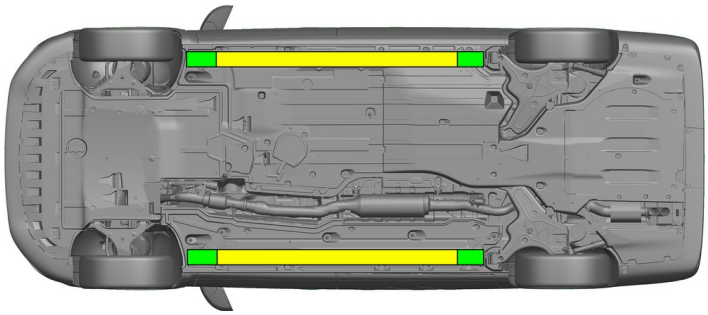

Uygun kaldırma noktaları

Yanda bulunan uygun stabilizasyon noktaları

Kurtarma sırasında eşiklerin ve gövde altının ek deformasyonunun (örneğin hidrolik ekipmanla desteklenerek) önüne geçilmesi gerekir.

3. Doğrudan tehlikelerin ortadan kaldırılması / güvenlik düzenlemeleri

Kontağın kapatılması:

1. İşletim frenini etkinleştirmeden BAŞLAT-DURDUR (START-STOP) tuşuna basın.
2. Elektronik araç anahtarını en az 5 m mesafede tutun.

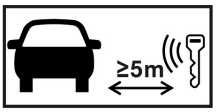

Motor sesinin duyulmaması aracın kapatılmış olduğu anlamına gelmez.

Araç işletim dışı bırakılana kadar yeniden çalıştırma olanaklıdır.

12 V akünün ayrılması

1. 12 Volt akünün kapağının çıkartılması.
2. 12 Volt akünün eksi kablosunu vidalı bağlantıdan sökün ve yanlışlıkla temasa karşı emniyete alın.

Hava yastıkları ve emniyet kemeri gerdiricileri gibi pasif güvenlik sistemleri devre dışı bırakılmıştır.

4. Araç yolcularına erişim

Yolcuları kurtarırken emniyet sistemi bileşenleri (özellikle piroteknik elemanlar) sayfa 1'deki bilgilere göre dikkate alınmalıdır.

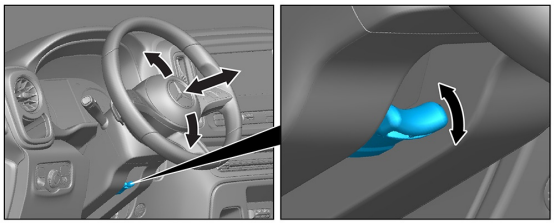

Direksiyon simidi ayarı

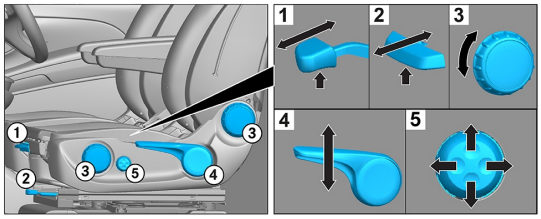

Koltuk ayarı (elektrikli)

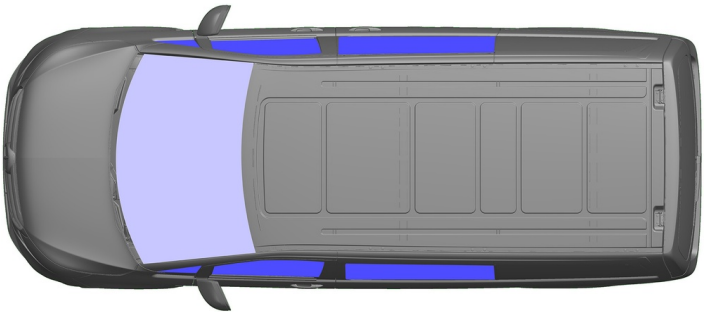

VSG: Lamine emniyet camı

ESG: Temperli emniyet camı

5. Depolanmış enerji / sıvılar / gazlar / katı maddeler

		12 V
		70 L
		600 ± 10 g

6. Araç yangını

Bir araç yangınını söndürmek için bol miktarda su (H_2O) kullanın.

7. Suda bulunan araçlar

Karoseride gerilim olması halinde tehlike mevcut değildir. Aracı kurtarmanın ardından:

1. İç mekândaki suyun akarak boşalmasını bekleyin.
2. 12 V/48 V araç elektrik sisteminin devre dışı bırakılmasını başlatın (bkz. Bölüm 3).

8. Çekme / nakliye / depolama

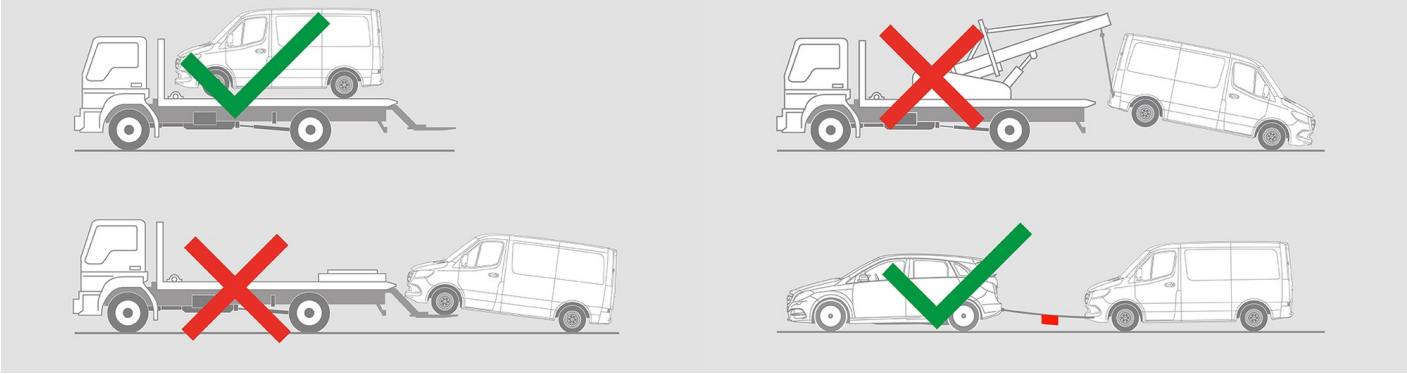

9. Önemli ek bilgiler

Daha fazla bilgiyi Binek otomobili araç çekme hizmetleri için kılavuz da bulabilirsiniz.

Not: Daha fazla bilgi için lütfen Kurtarma Kılavuzu'muza bakınız.

10. Kullanılan piktogramların açıklaması

Sın. 1 sıvı yakıtlı araç

Tehlike

Tutuşabilir

Sağlığa zararlı

Korozif

Patlayıcı

Su ile söndürülmesi

Kuru köpükle söndürün

Islak köpükle söndürün

Smart anahtarını çıkartın

Klima sistemi

Tehlike, düşük sıcaklık