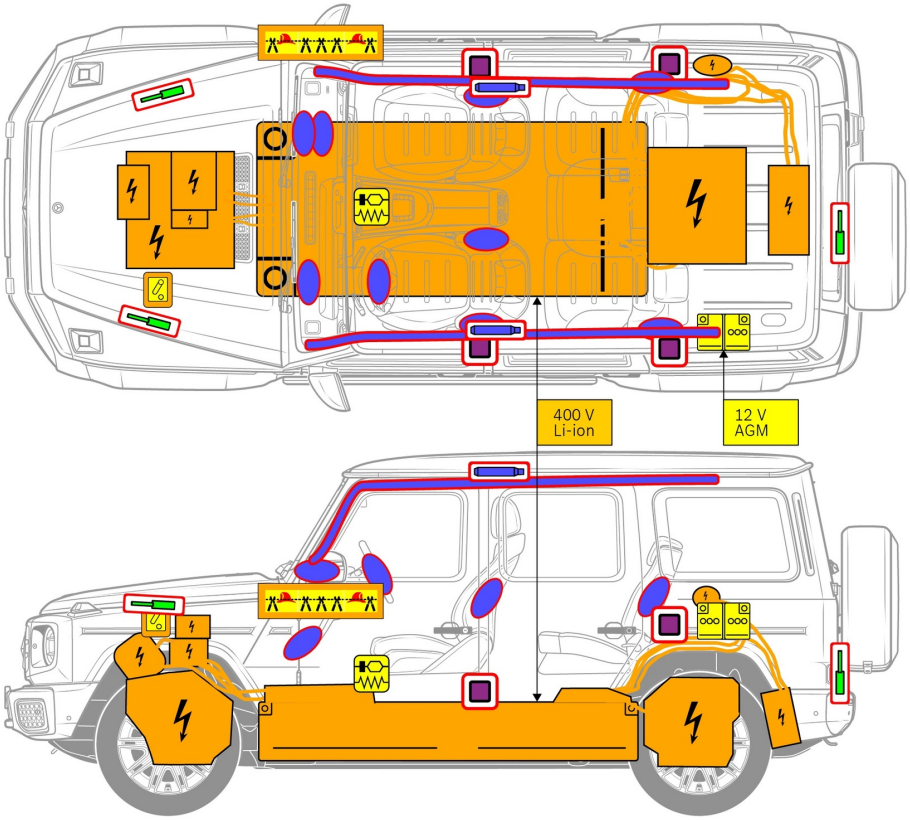

Hava yastığı

Gaz jeneratörü

Kemer gerdiriciler

SRS kumanda kutusu

Gaz basınçlı amortisör/Ön gerilimli yay

Alçak voltajlı akü

Yüksek voltajlı akü

Yüksek voltaj kablosu

Yüksek voltaj bileşeni

Alternatif yüksek gerilim kapatma düzeneği

Yüksek gerilim ayırma noktası (alçak gerilim elemanı)

1. Araç tanımı / tanımlama

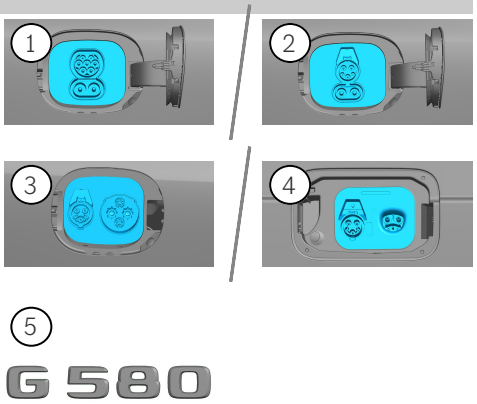

2. İşletimden alma / stabilizasyon / kaldırma

Park freni

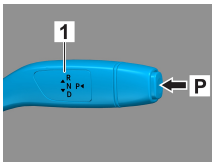

Vites seçme kolundaki (1) P şalterine basın. Park freni otomatik olarak etkinleştirilir.

Sabitleştirici fren

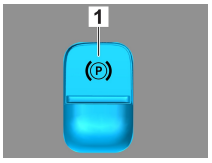

Elektrikli sabitleştirici fren (1)

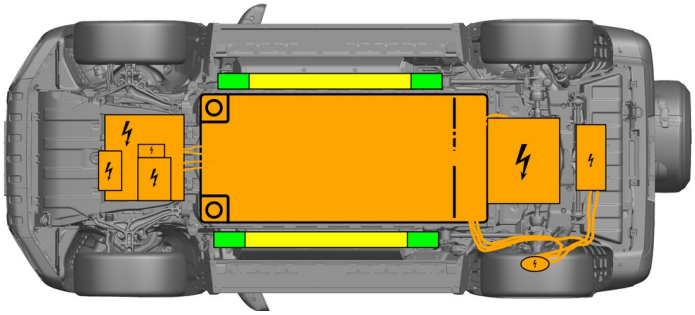

Uygun kaldırma noktaları

Yanda bulunan uygun stabilizasyon noktaları

Yüksek gerilimli akü

Kurtarma sırasında eşiklerin ve gövde altının ek deformasyonunun (örneğin hidrolik ekipmanla desteklenerek) önüne geçilmesi gerekir.

3. Doğrudan tehlikelerin ortadan kaldırılması / güvenlik düzenlemeleri

Kontağın kapatılması:

1. İşletim frenini etkinleştirmeden BAŞLAT-DURDUR (START-STOP) tuşuna basın.
2. Elektronik araç anahtarını en az 5 m mesafede tutun.

Motor sesinin duyulmaması aracın kapatılmış olduğu anlamına gelmez.

Araç işletim dışı bırakılana kadar yeniden çalıştırma olanaklıdır.

Yüksek gerilim sisteminin etkinliğinin kaldırılması

Hava yastıklarının ve emniyet kemeri gerdiricilerinin açıldığı bir kaza durumunda, yüksek gerilim sistemi otomatik olarak kapatılır.

Diğer tüm durumlarda, yüksek gerilim sistemi aşağıdaki şekilde devre dışı bırakılmalıdır:

Seçenek 1: Yüksek gerilim kapatma düzeneği

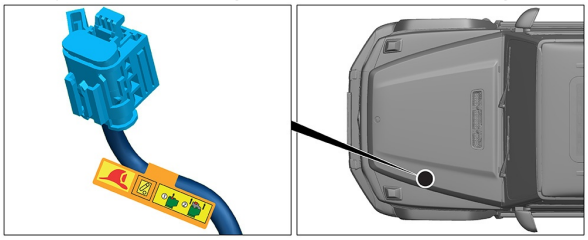

Yüksek voltaj kapatma tertibatı motor odasında sürücü tarafında bulunur.

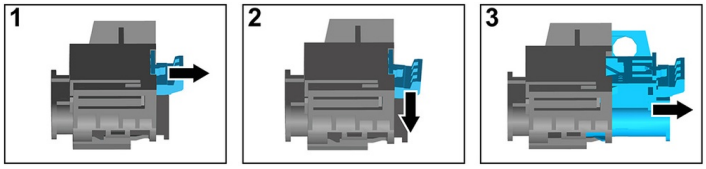

(1) Kilit açma tertibatını çekin
(2) Kilit açma tertibatını aşağıya doğru bastırın
(3) Şalteri dışarı çekin

Seçenek 2: Alternatif yüksek gerilim kapatma düzeneği

Alternatif yüksek voltaj kapatma düzeneği, yolcu tarafındaki A sütununun altında bulunur.
Bir hatırlatma etiketi ile belirtilmiştir.

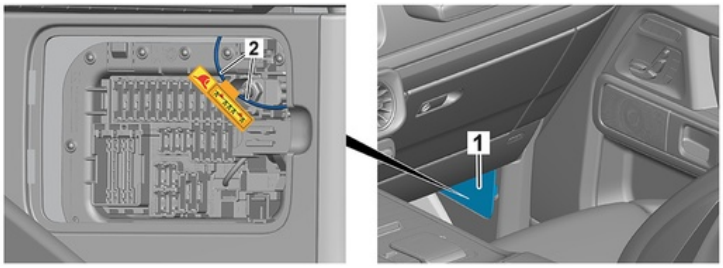

Kapağı (1) sökün. Hattı işaretli yerden (2) kesin.

Yüksek gerilim şebekesinde artık gerilim kalmadığından emin olmak için, kapattıktan sonra yakl. 20 saniye bekleyin.

Hava yastıkları ve emniyet kemeri gerdiricileri gibi pasif güvenlik sistemlerine 12 Volt araç elektrik sisteminden gerilim beslemesi yapılmasına devam edilir.

12 voltluk akünün sökülmesi

1. 12-Voltluk akünün bagajdaki örtüsünü kaldırın. Servis kapağı bunun için sol yan kaplamada olur.
2. Vidalı bağlantıdaki 12 voltluk akünün eksi kablosunu çözün ve istem dışı temasa karşı emniyete alın.

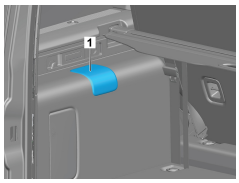

Hava yastıkları ve emniyet kemeri gerdiricileri gibi pasif güvenlik sistemleri devre dışı bırakılmıştır.

4. Araç yolcularına erişim

Yolcuları kurtarırken emniyet sistemi bileşenleri (özellikle piroteknik elemanlar) sayfa 1'deki bilgilere göre dikkate alınmalıdır.

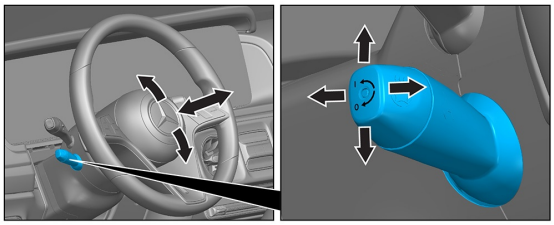

Direksiyon simidi ayarı

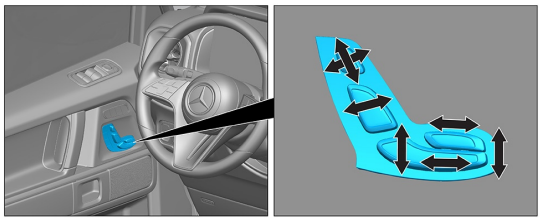

Koltuk ayarı (elektrikli)

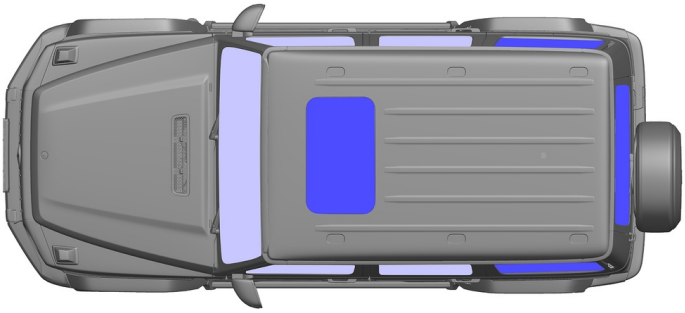

VSG: Lamine emniyet camı

ESG: Temperli emniyet camı

5. Depolanmış enerji / sıvılar / gazlar / katı maddeler

		12 V AGM
Li-ion		400 V
		750 ± 10 g

Tüm yüksek gerilim hatları turuncu renkli bir yalıtıma sahiptir.

6. Araç yangını

Bir araç yangınını söndürmek için bol miktarda su (H_2O) kullanın.
Lityum iyon aküyü soğutmak için bol miktarda su (H_2O) kullanın.

Uyarı: Pilin ateşlenmesi mümkün

Yüksek gerilimli aküden soğutucu maddenin sızması halinde, akü, termal aşırı yük nedeniyle kararsız hale gelebilir. Akü sıcaklığını bir IR termal görüntüleme kamerası ile kontrol edin.

7. Suda bulunan araçlar

Karoseride gerilim olması halinde tehlike mevcut değildir.
Aracı kurtarmanın ardından:
1. İç mekândaki suyun akarak boşalmasını bekleyin.
2. Yüksek gerilim sisteminin devre dışı bırakılmasını başlatın (bkz. Bölüm 3).

8. Çekme / nakliye / depolama

Aracın nakliyesini, sadece her iki aksı bir çekici veya araç taşıyıcı üzerindeyken gerçekleştirin.

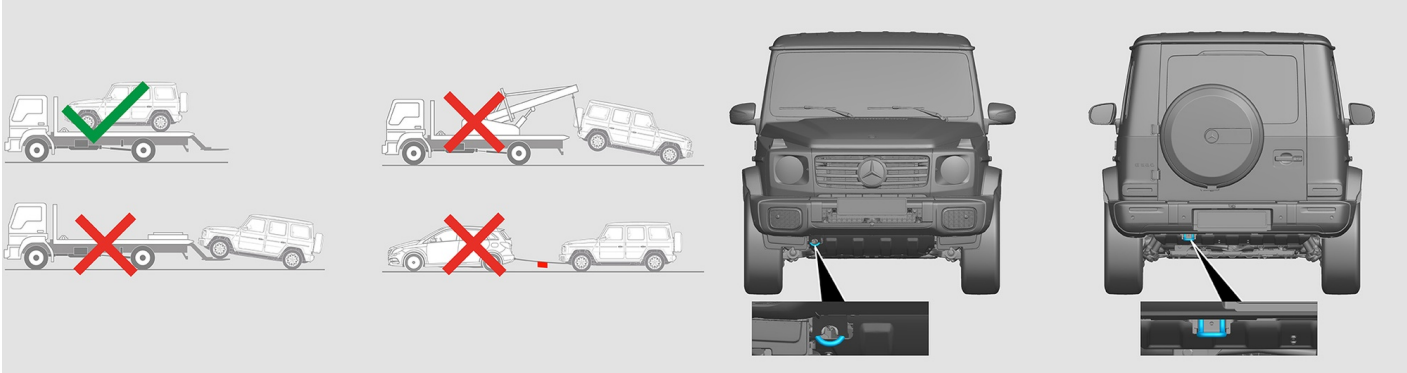

Diğer araçlarla emniyet mesafesini muhafaza edin.

Uyarı: Pilin ateşlenmesi mümkün

9. Önemli ek bilgiler

Daha fazla bilgiyi Binek otomobili araç çekme hizmetleri için kılavuz da bulabilirsiniz.

Not: Daha fazla bilgi için lütfen Kurtarma Kılavuzu'muza bakınız.

10. Kullanılan piktogramların açıklaması

- Elektrikli araç
- Tehlike
- Gerilim tehlikesi
- Tutuşabilir
- Sağlığa zararlı
- Korozif
- Akut toksisite
- Patlayıcı
- Su ile söndürülmesi
- IR termal kamerayı kullanın
- Motor kaputu
- Bagaj
- Smart anahtarını çıkartın
- Klima sistemi
- Tehlike, düşük sıcaklık