Mercedes-Benz V-Klasse 260 L multi-purpose vehicle (448), vanaf 2024

2 tot 5 deuren, 6 tot 8 zitplaatsen

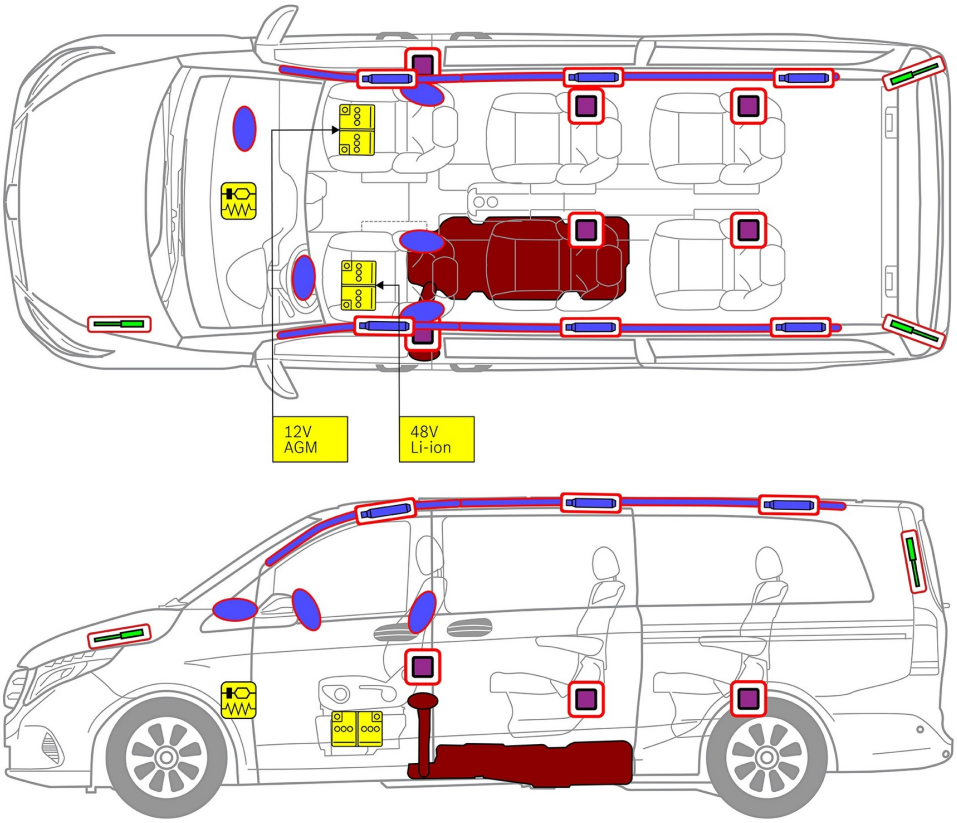

Airbag

Gasgenerator

Gordelspanner

SRS regeleenheid

Gasdrukdemper / voorgespannen veer

Laagspannings-accu

Benzine brand-stoftank

1. Identificatie / herkenning

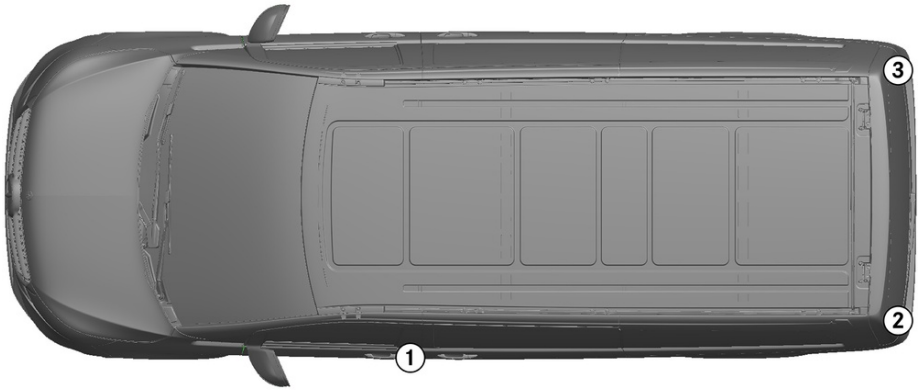

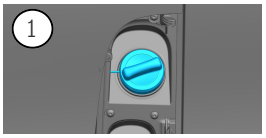

2

V260L

3

福建奔驰

2. Immobilisatie / stabilisatie / heffen

Parkeerrem

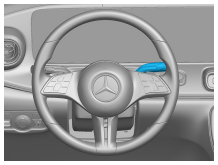

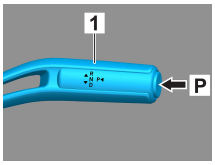

Schakelaar P aan de keuzehendel (1) indrukken.
De parkeerrem wordt automatisch geactiveerd.

Parkeerrem

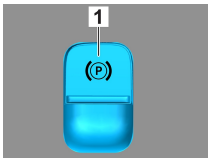

Elektrische parkeerrem (1)

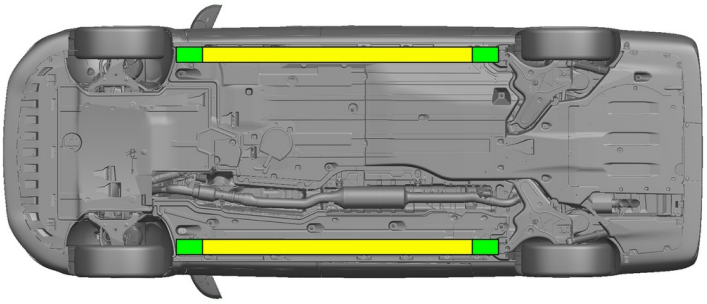

Geschikte krikpunten

Geschikte stabilisatiepunten aan de zijkant

Extra vervorming van de dorpels en de vloer tijdens de redding (bijv. door ondersteuning met hydraulische apparatuur) moet worden vermeden.

3. Directe gevaren uitschakelen / veiligheidsvoorschriften

Contact uitschakelen:

1. START-STOP-knop indrukken zonder de bedrijfsrem te bedienen.
2. Elektronische sleutel van het voertuig op afstand van minstens 5 m bewaren.

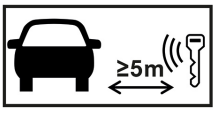

De afwezigheid van motorgeluiden betekent niet dat het voertuig is uitgeschakeld.

Een herstart is mogelijk tot het voertuig buiten gebruik wordt gesteld.

48V-accu afklemmen

1. Afdekking van de 48V-accu verwijderen.
2. Minuskabel van de 48V-accu aan de schroefverbinding losmaken en deze beveiligen tegen onbedoeld contact.

12V-accu afklemmen

1. Afdekking van de 12V-accu verwijderen.
2. Minuskabel van de 12V-accu aan de schroefverbinding losmaken en deze beveiligen tegen onbedoeld contact.

De passieve veiligheidssystemen (airbags en gordelspanners) worden gedeactiveerd.

4. Toegang tot de inzittenden

Bij het bevrijden van de inzittenden moet rekening worden gehouden met de componenten van het veiligheidssysteem (in het bijzonder pyrotechnische elementen) conform de informatie op pagina 1.

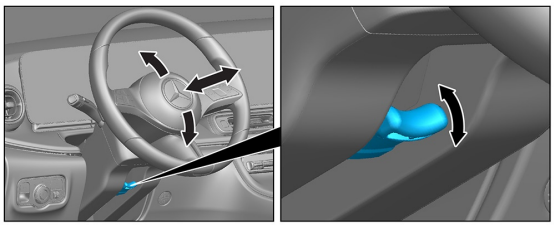

Stuurverstelling

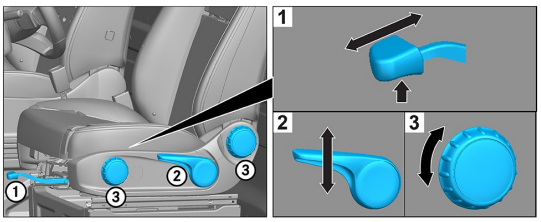

Stoelverstelling (mechanisch)

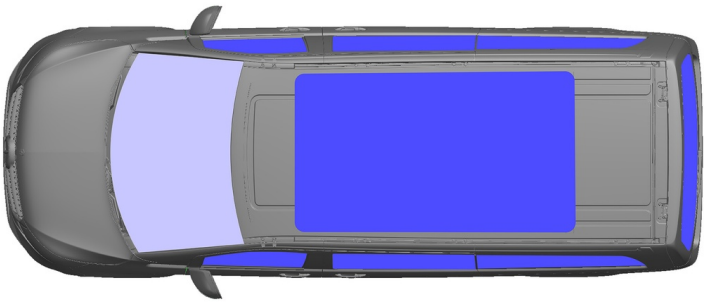

VSG: Gelaagd veiligheidsglas

ESG: Enkelvoudig veiligheidsglas

5. Opgeslagen energie / vloeistoffen / gassen / vaste stoffen

		12 V/ 48 V
		82 L
		950 ± 10 g

6. In geval van brand

Voor het blussen van een voertuigbrand grote hoeveelheden water (H_2O) gebruiken.

7. In geval van onderdompeling

Er is geen gevaar dat er spanning op de carrosserie staat. Na de berging van het voertuig:

1. Het water uit het interieur laten lopen.
2. Deactiveren van het 12V/48V-boordnet starten (zie hoofdstuk 3).

8. Slepen / transport / opslag

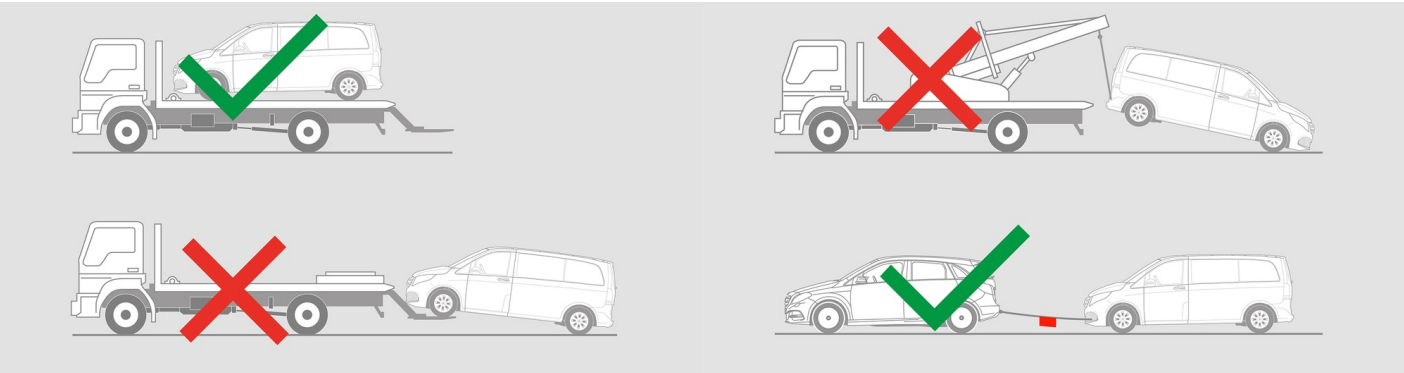

9. Belangrijke bijkomende informatie

Meer informatie vindt u in de Leidraad voor sleepdiensten personenauto.

Let op: Meer informatie vindt u in onze Leidraad voor hulpdiensten.

10. Verklaring van gebruikte pictogrammen

Voertuig op brandstof van vloeistofgroep 2

Algemeen waarschuwingsbord

Ontvlambaar

Gevaarlijk voor de menselijke gezondheid

Corrosief

Acute toxiciteit

Explosief

Gebruik water om het vuur te blussen

Gebruik droog schuim om het vuur te blussen

Gebruik nat schuim om het vuur te blussen

Slimme sleutel verwijderen

Airco-component

Waarschuwing; lage temperatuur