Mercedes-Benz V klasė 260 Didelės talpos sedanas (448), nuo 2024 m.

Nuo 4 durų iki 5 durų transporto priemonė, Nuo 6 sėdimų vietų iki 8 sėdimų vietų transporto priemonė

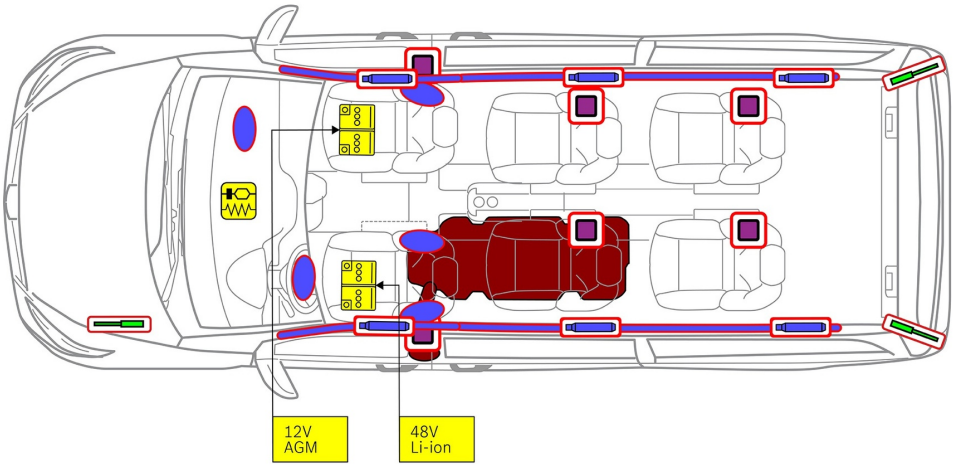

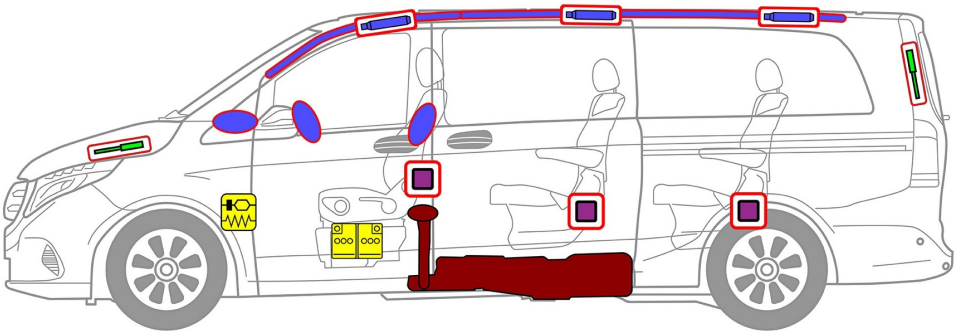

Oro pagalvė

Dujų atsargų pripūtimo įtaisas

Saugos diržo įtempiklis

SRS valdymo blokas

Dujų stovas / išankstinės apkrovos spyruoklės

Žemos įtampos akumuliatorius

Benzinas kuro bakas

1. Identifikavimas / pripažinimas

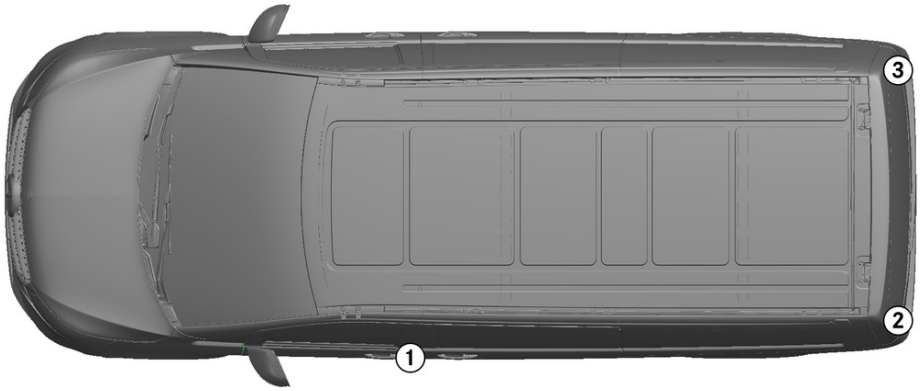

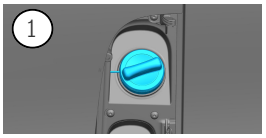

2

V 260

3

福建奔驰

2. Imobilizavimas / stabilizavimas / kėlimas

Stovėjimo stabdys

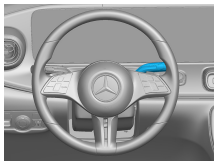

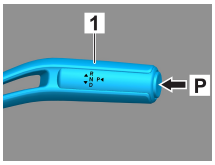

Paspauskite jungiklį P ant valdymo svirties (1). Stovėjimo stabdys įjungiamas automatiškai.

Stovėjimo stabdys

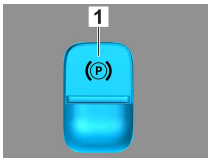

Elektrinis stovėjimo stabdys (1)

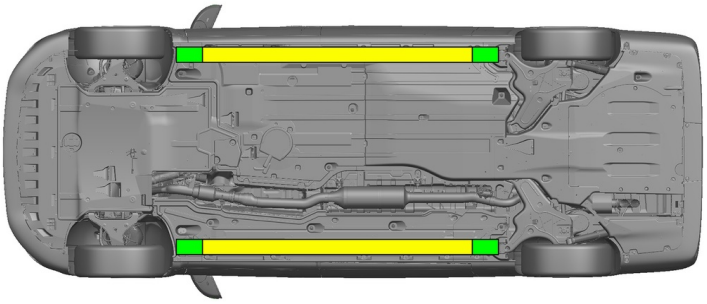

Tinkami kėlimo taškai

Tinkami stabilizavimo taškai šone

Gelbėjant reikia vengti papildomai deformuoti slenksčius ir dugną (pvz., atremiant su hidrauline įranga).

3. Apribokite tiesioginį pavojų / saugos taisyklės

Išjungti uždegimą:

1. Spauskite PALEIDIMO ir SUSTABDYMO mygtuką neįjungdami darbinio stabdžio.
2. Elektroninį transporto priemonės raktą laikykite ne arčiau kaip 5 m atstumu.

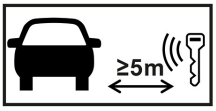

Jei nesigirdi variklio garsų, tai dar nereiškia, kad transporto priemonė yra išjungta.

Galima paleisti iš naujo iki baigiant naudoti transporto priemonę.

Atjungti 48 V akumuliatorių

1. Nuimti 48 V akumuliatoriaus dangtį.
2. Atjungti 48 V akumuliatoriaus neigiamojo gnybto laidą prie varžtinio sujungimo ir apsaugoti nuo nepageidaujamo kontakto.

Atjungti 12 V akumuliatorių

1. Nuimti 12 V akumuliatoriaus dangtį.
2. Atjungti 12 V akumuliatoriaus neigiamojo gnybto laidą prie varžtinio sujungimo ir apsaugoti nuo nepageidaujamo kontakto.

Pasyviosios saugos sistemos (oro pagalvės ir saugos diržų įtempikliai) išjungiamos.

4. Prieiga keleiviams

Išlaisvinant keleivius, reikia atsižvelgti į įtempimo sistemų komponentus (ypač į pirotechnikos elementus) pagal 1 puslapyje pateiktus duomenis.

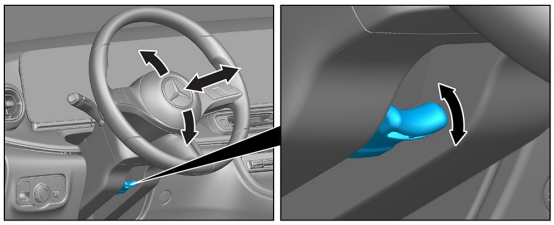

Vairo nustatymas

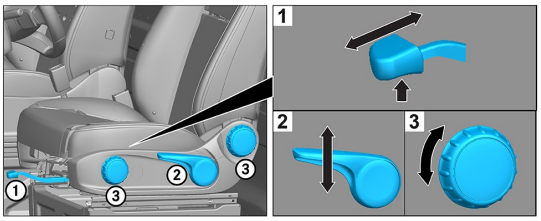

Sėdynės nustatymas (mechaninis)

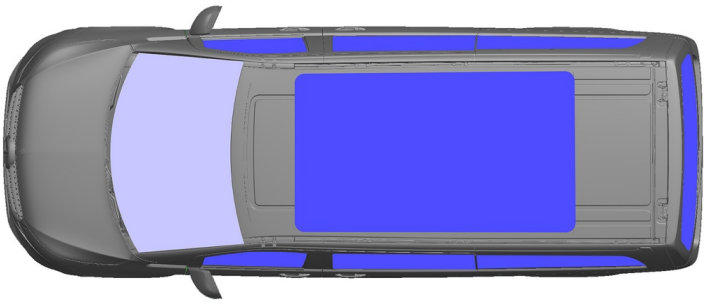

VSG: laminuotas stiklas

ESG: grūdintas stiklas

5. Sukauptoji energija / skysčiai / dujos / kietos medžiagos

		12 V/ 48 V
		82 L
		950 ± 10 g

6. Gaisro atveju

Transporto priemonės gaisrui gesinti reikia naudoti didelį vandens kiekį (H_2O).

7. Nugrimzdimo atveju

Nėra jokio pavojaus, kad kėbulas bus su įtampa. Po transporto priemonės gelbėjimo:

1. Vandeniui leisti ištekėti iš salono.
2. Išjungti 12 V / 48 V elektros sistemą (žr. 3 skyrių).

8. Vilkimas / gabenimas / sandėliavimas

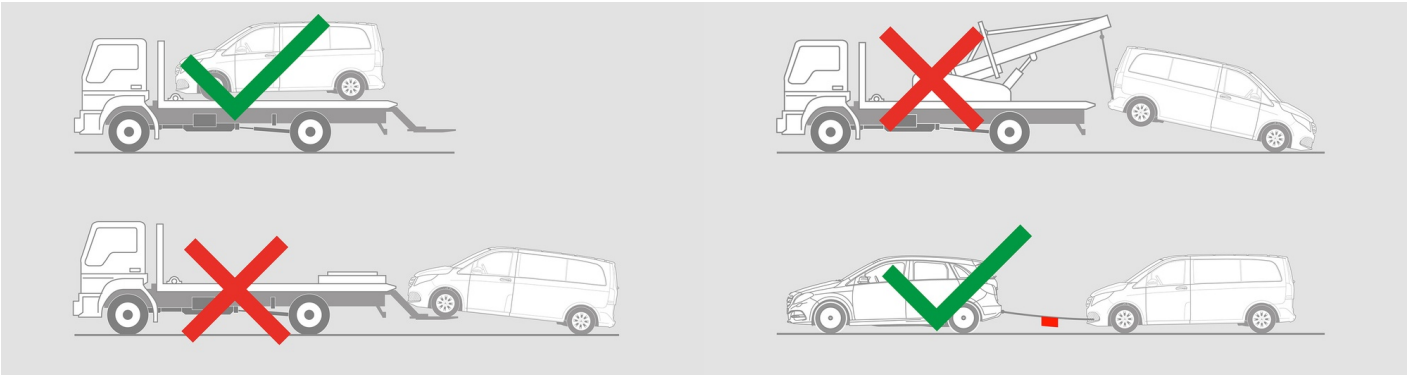

9. Svarbi papildoma informacija

Daugiau informacijos rasite Gairės lengvųjų automobilių vilkimo tarnyboms.

Nurodymas: Daugiau informacijos rasite mūsų gelbėjimo gairėse.

10. Naudotų piktogramų paaiškinimas

Transporto priemonė, naudojanti 2-osios grupės skystąjį kurą

Bendrasis įspėjamasis ženklas

Degus

Pavojinga žmogaus sveikatai

Ėsdinančios medžiagos

Ūmus toksiškumas

Sprogus

Gaisrui gesinti naudokite vandenį

Gaisrui gesinti naudokite sausas putas

Gaisrui gesinti naudokite šlapias putas

Pašalinkite išmanųjį raktą

Oro kondicionavimo komponentas

Įspėjimas; žema temperatūra