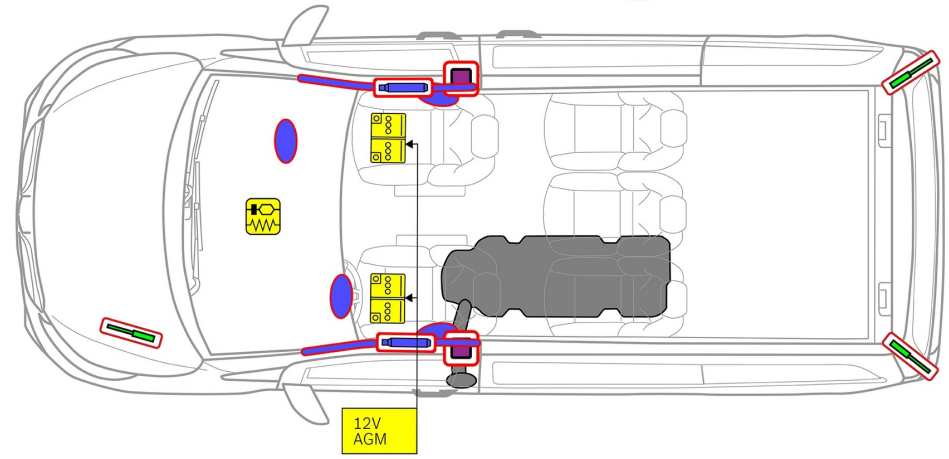

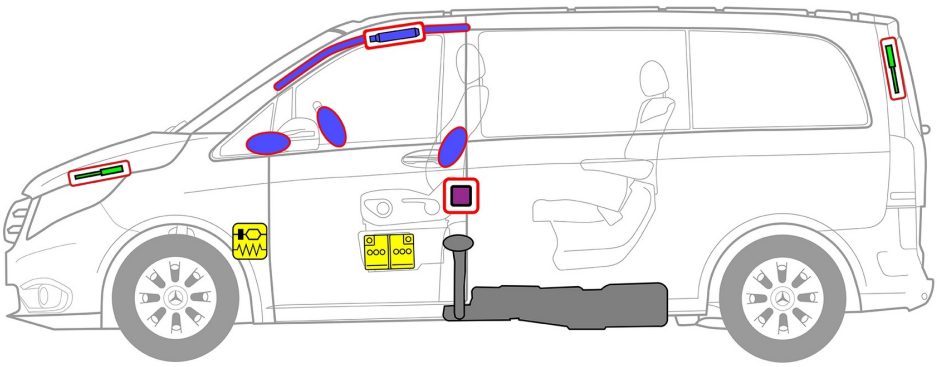

Oro pagalvė

Dujų atsargų pripūtimo įtaisas

Saugos diržo įtempiklis

SRS valdymo blokas

Dujų stovas / išankstinės apkrovos spyruoklės

Žemos įtampos akumuliatorius

Dyzelinas kuro bakas

1. Identifikavimas / pripažinimas

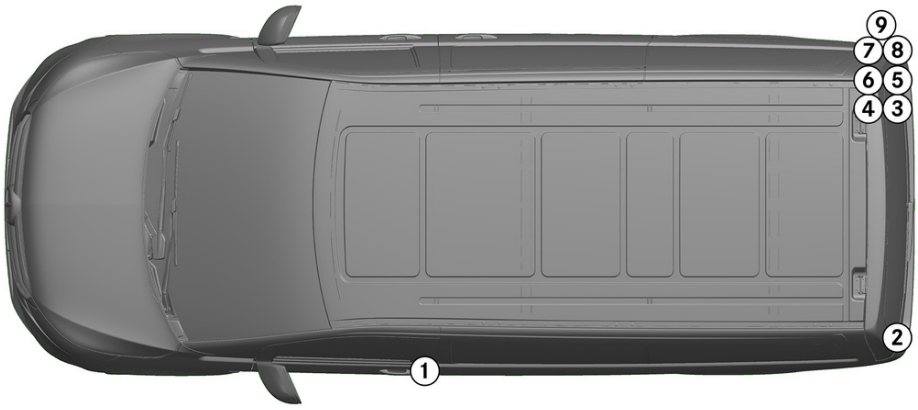

2 VITO

3 110 CDI

4 114 CDI

5 116 CDI

6 117 CDI

7 119 CDI

8 121 CDI

9 124 CDI

2. Imobilizavimas / stabilizavimas / kėlimas

Stovėjimo stabdys

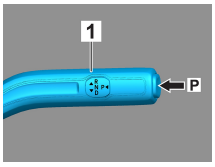

Valdymo svirtį (1) spausti į padėtį „P“. Stovėjimo stabdys įjungiamas automatiškai.

Stovėjimo stabdys

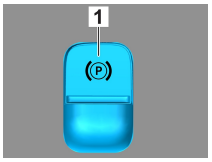

Elektrinis stovėjimo stabdys (1)

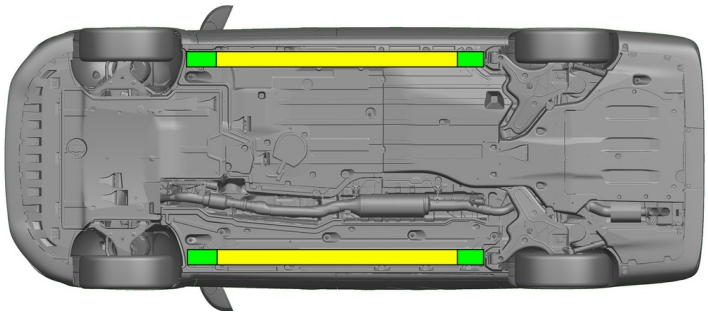

Tinkami kėlimo taškai

Tinkami stabilizavimo taškai šone

Gelbėjant reikia vengti papildomai deformuoti slenksčius ir dugną (pvz., atremiant su hidrauline įranga).

3. Apribokite tiesioginį pavojų / saugos taisyklės

Išjungti uždegimą:

1. Spauskite PALEIDIMO ir SUSTABDYMO mygtuką neįjungdami darbinio stabdžio.
2. Elektroninį transporto priemonės raktą laikykite ne arčiau kaip 5 m atstumu.

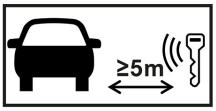

Jei nesigirdi variklio garsų, tai dar nereiškia, kad transporto priemonė yra išjungta.

Galima paleisti iš naujo iki baigiant naudoti transporto priemonę.

Atjungti 12 V akumuliatorių

1. Nuimti 12 V akumuliatoriaus dangtį.
2. Atjungti 12 V akumuliatoriaus neigiamojo gnybto laidą prie varžtinio sujungimo ir apsaugoti nuo nepageidaujamo kontakto.

Pasyviosios saugos sistemos (oro pagalvės ir saugos diržų įtempikliai) išjungiamos.

4. Prieiga keleiviams

Išlaisvinant keleivius, reikia atsižvelgti į įtempimo sistemų komponentus (ypač į pirotechnikos elementus) pagal 1 puslapyje pateiktus duomenis.

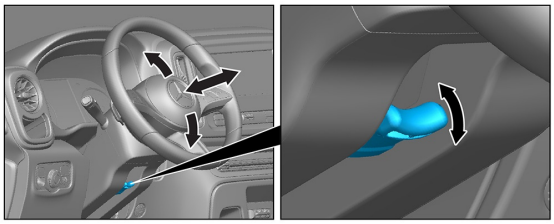

Vairo nustatymas

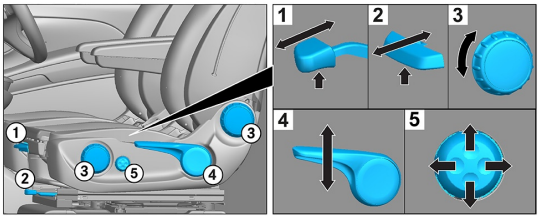

Sėdynės nustatymas (elektrinis)

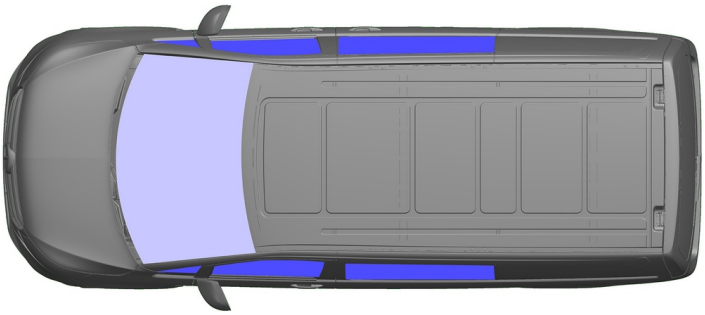

VSG: laminuotas stiklas

ESG: grūdintas stiklas

5. Sukauptoji energija / skysčiai / dujos / kietos medžiagos

		12 V
		70 L
		600 ± 10 g

6. Gaisro atveju

Transporto priemonės gaisrui gesinti reikia naudoti didelį vandens kiekį (H_2O).

7. Nugrimzdimo atveju

Nėra jokio pavojaus, kad kėbulas bus su įtampa. Po transporto priemonės gelbėjimo:

1. Vandeniui leisti ištekėti iš salono.
2. Išjungti 12 V / 48 V elektros sistemą (žr. 3 skyrių).

8. Vilkimas / gabenimas / sandėliavimas

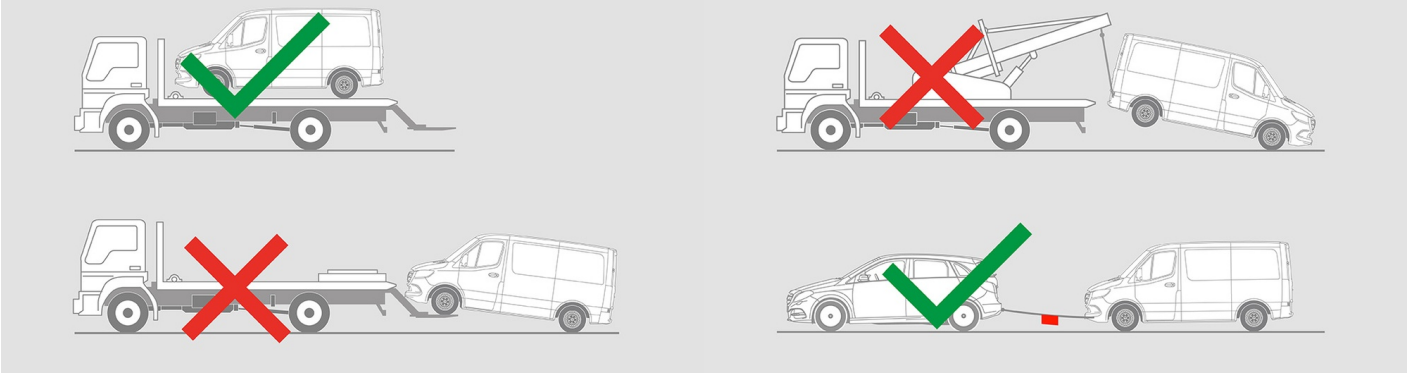

9. Svarbi papildoma informacija

Daugiau informacijos rasite Gairės lengvųjų automobilių vilkimo tarnyboms.

Nurodymas: Daugiau informacijos rasite mūsų gelbėjimo gairėse.

10. Naudotų piktogramų paaiškinimas

- Transporto priemonė, naudojanti 1-osios grupės skystąjį kurą
- Bendrasis įspėjamasis ženklas
- Degus
- Pavojinga žmogaus sveikatai
- Ėsdinančios medžiagos
- Sprogus
- Gaisrui gesinti naudokite vandenį
- Gaisrui gesinti naudokite sausas putas
- Gaisrui gesinti naudokite šlapias putas
- Pašalinkite išmanųjį raktą
- Oro kondicionavimo komponentas
- Įspėjimas; žema temperatūra