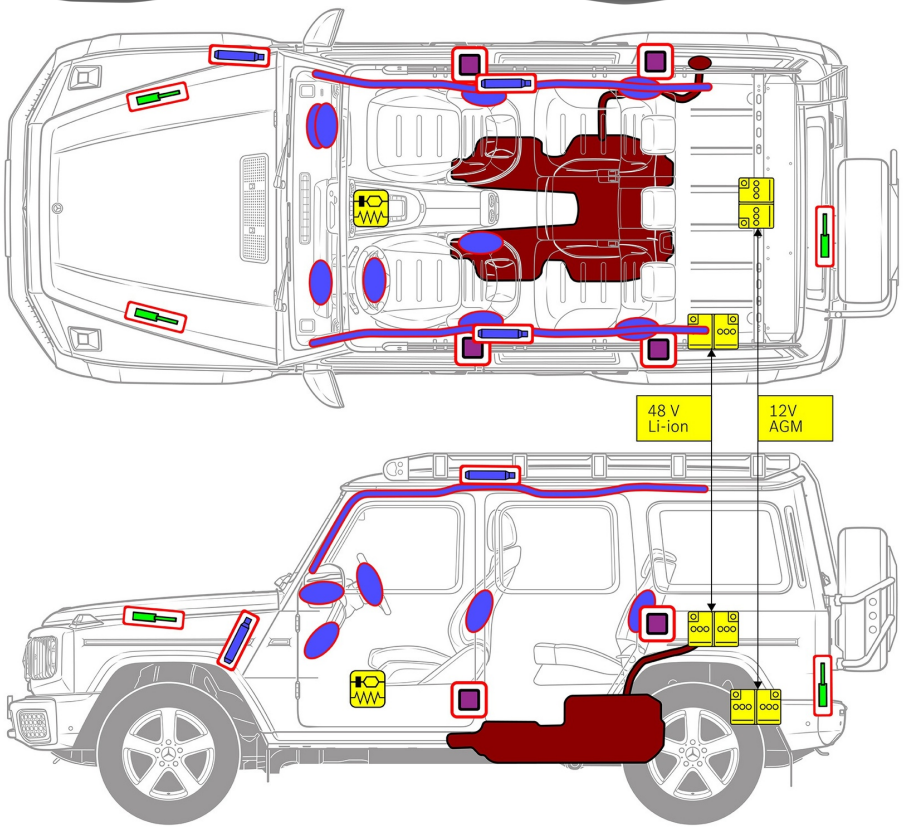

Airbag

Générateur de gaz

Prétensionneur de ceinture de sécurité

Unité de contrôle SRS

Vérin à gaz/ressort précontraint

Batterie basse tension

Essence réservoir à carburant

1. Identification / reconnaissance

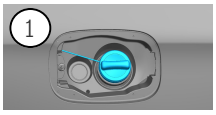

2

G 500

3

G 550

2. Immobilisation / stabilisation / levage

Frein de parking

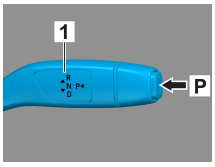

Appuyer sur le bouton P sur le levier de vitesses (1). Le frein de parking est automatiquement activé.

Frein de stationnement

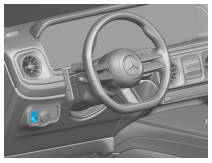

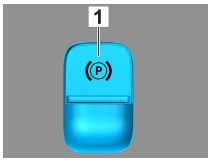

Frein de stationnement électrique (1)

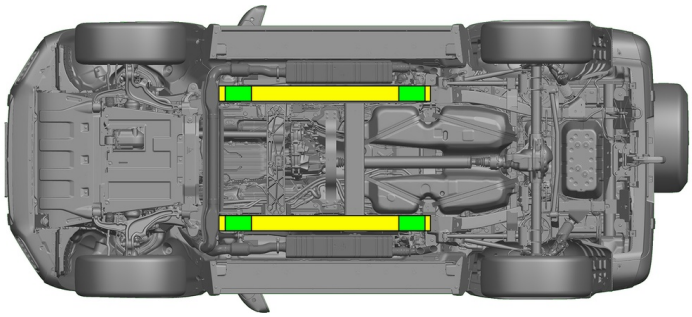

Points de levage adaptés

Points de stabilisation adaptés sur le côté

Une déformation supplémentaire des longerons et du dessous de caisse pendant la désincarcération (p. ex. dans le cadre d'un étayage avec équipement hydraulique) doit être évitée.

3. Neutraliser les dangers directs / règles de sécurité

Couper le contact :

1. Appuyer sur le bouton START-STOP sans actionner le frein de service.
2. Conserver la clé de véhicule électronique à une distance d'au moins 5 m.

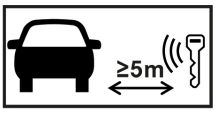

L'absence de bruits de moteur ne signifie pas forcément que le véhicule est à l'arrêt complet.

Un redémarrage est possible tant que le véhicule n'est pas mis hors service.

Déconnecter la batterie 48 V

1. Déposer le plancher du coffre (dévisser les 4 anneaux d'arrimage), puis déposer divers habillages (montants C, D, ligne de ceinture, etc.), et l'habillage de paroi latérale pour avoir accès à la batterie 48 V.
2. Débrancher le câble négatif de la batterie 48 V au niveau de l'assemblage vissé et le sécuriser afin d'empêcher tout contact involontaire.

Déconnecter la batterie 12 V

1. Déposer le plancher du coffre (dévisser les 4 anneaux d'arrimage), pour avoir accès à la batterie 12 V.
2. Débrancher le câble négatif de la batterie 12 V au niveau de l'assemblage vissé et le sécuriser afin d'empêcher tout contact involontaire.

Les systèmes de sécurité passifs (airbags et prétensionneurs de ceinture de sécurité) sont désactivés.

4. Accès aux occupants

Lors de la désincarcération des occupants, les zones de la carrosserie fabriquées dans des aciers à haute résistance, ainsi que les composants des systèmes de retenue (en particulier les éléments pyrotechniques), doivent être pris en compte conformément aux indications figurant sur la page 1.

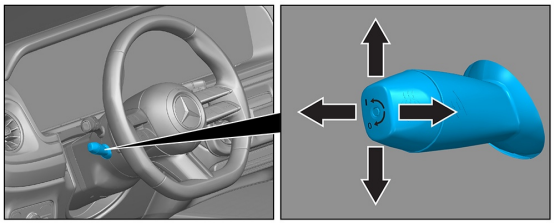

Réglage du volant

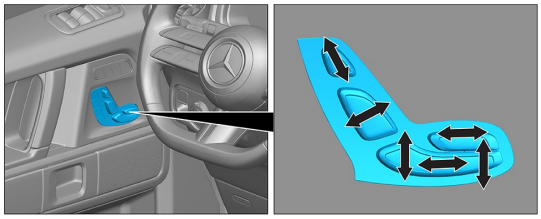

Réglage du siège (électrique)

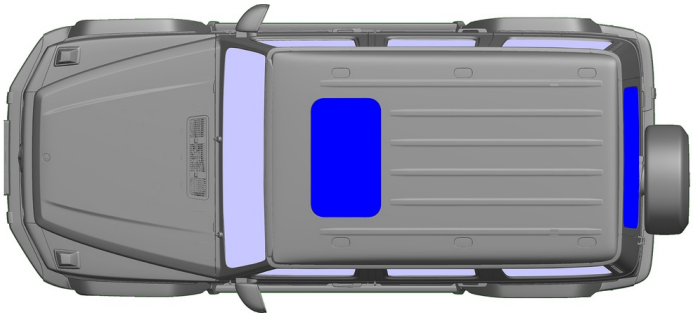

VSG : verre de sécurité feuilleté

ESG : verre de sécurité trempé

5. Énergie stockée / liquides / gaz / solides

	12 V AGM
	48 V Li-ion
	100 L
	680 ± 10 g

6. En cas d'incendie

Pour éteindre un feu de véhicule, utiliser de grandes quantités d'eau (H_2O).
Pour refroidir la batterie lithium-ion, utiliser de grandes quantités d'eau (H_2O).

7. En cas d'immersion

Il n'existe aucun risque que la carrosserie soit sous tension. Après le dégagement / l'évacuation du véhicule :

1. Laisser l'eau s'écouler de l'habitacle.
2. Procéder à la désactivation du réseau de bord 12 V / 48 V (voir chapitre 3).

8. Remorquage / transport / stockage

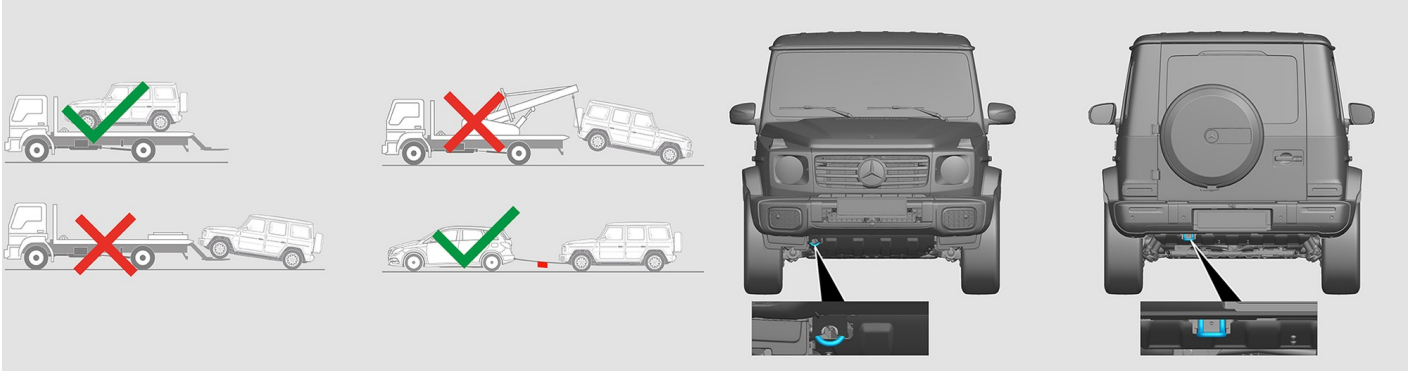

9. Informations complémentaires importantes

Pour obtenir de plus amples informations, consulter le guide pour le remorquage de véhicules particuliers.

Remarque: Pour obtenir de plus amples informations, veuillez consulter notre guide de réponse d'urgence.

10. Explication des pictogrammes utilisés

Véhicule fonctionnant avec un carburant liquide du groupe 2

Signe générique d'avertissement

Inflammable

Dangereux pour la santé humaine

Corrosif

Toxicité aigüe

Explosif

Utiliser de l'eau pour éteindre l'incendie

Eloigner la clé main-libre

Composant de climatisation

Avertissement, basse température