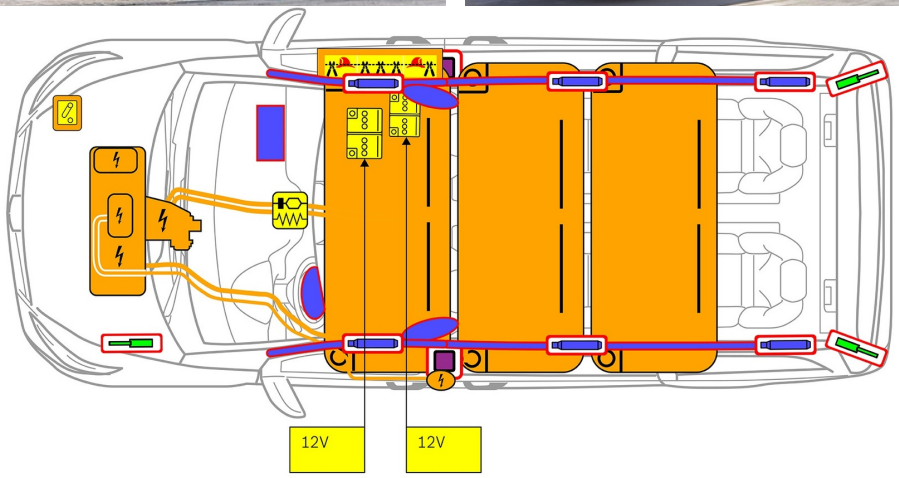

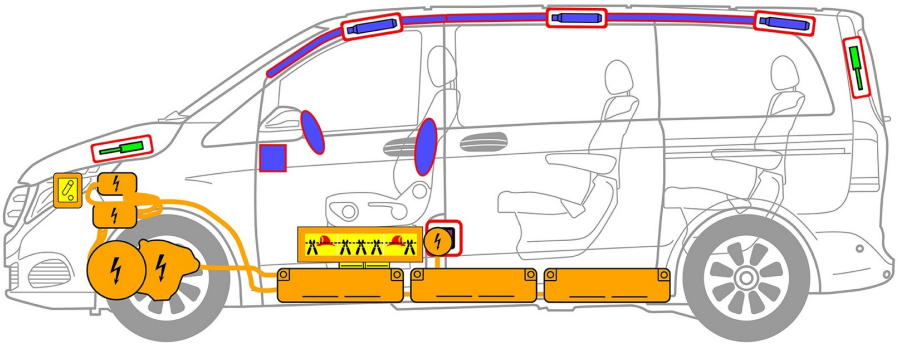

Αερόσακος

Γεννήτρια αερίου

Τεντωτήρας για ζώνες ασφαλείας

Μονάδα ελέγχου SRS

Αποσβεστήρας πίε-σης αερίου/ελατήριο προέντασης

Μπαταρία χαμηλής τάσης

Μπαταρία υψηλής τάσης

Καλώδιο υψηλής τάσης

Συσκευή υψη-λής τάσης

Διακοπή καλωδίου

Συσκευή χαμηλής τάσης αποσύνδεσης υψηλής τάσης

Υπόδειξη: Λεπτομερείς πληροφορίες δίνονται στον οδηγό διάσωσης.

1. Ταυτοποίηση / Αναγνώριση

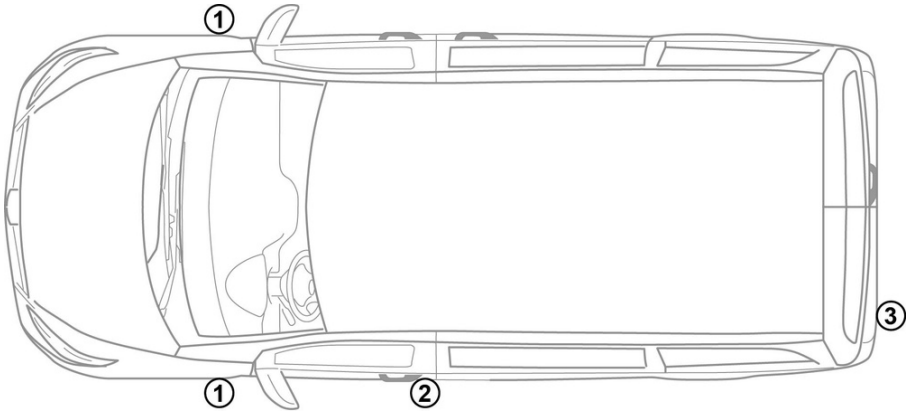

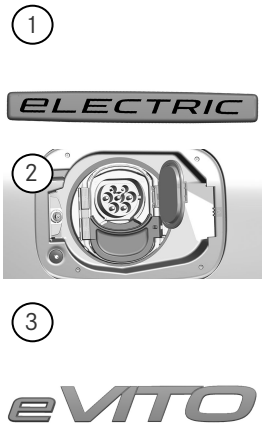

3. Εξουδετέρωση άμεσων κινδύνων / κανονισμός ασφαλείας

Απενεργοποίηση του συστήματος υψηλής τάσης

Σε όλες τις άλλες περιπτώσεις, το σύστημα υψηλής τάσης πρέπει να απενεργοποιηθεί ως εξής:

Επιλογή 1: Διάταξη αποσύνδεσης υψηλής τάσης

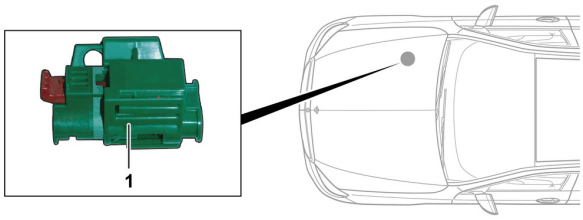

Η διάταξη αποσύνδεσης υψηλής τάσης βρίσκεται στον χώρο του κινητήρα, δεξιά προς την κατεύθυνση κίνησης.

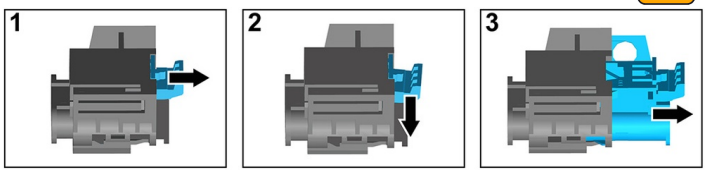

(1) Τραβήξτε τον μηχανισμό απασφάλισης
(2) Πιέστε τον μηχανισμό απασφάλισης προς τα κάτω
(3) Τραβήξτε τον διακόπτη προς τα έξω

Επιλογή 2: Εναλλακτική διάταξη αποσύνδεσης υψηλής τάσης

Η εναλλακτική διάταξη αποσύνδεσης υψηλής τάσης βρίσκεται στο πλαίσιο του δεξιού μπροστινού καθίσματος. Επισημαίνεται με μια προειδοποιητική πινακίδα.

Αφαιρέστε το κάλυμμα (1). Κόψτε το καλώδιο στο επισημασμένο σημείο (2) και διαχωρίστε το.

Αποσύνδεση μπαταρίας 12 V

1. Αφαιρέστε το κάλυμμα της μπαταρίας 12 Volt.
2. Αποσυνδέστε το αρνητικό καλώδιο της μπαταρίας 12 Volt στον βιδωτό σύνδεσμο και ασφαλίστε το έναντι ακούσιας επαφής.