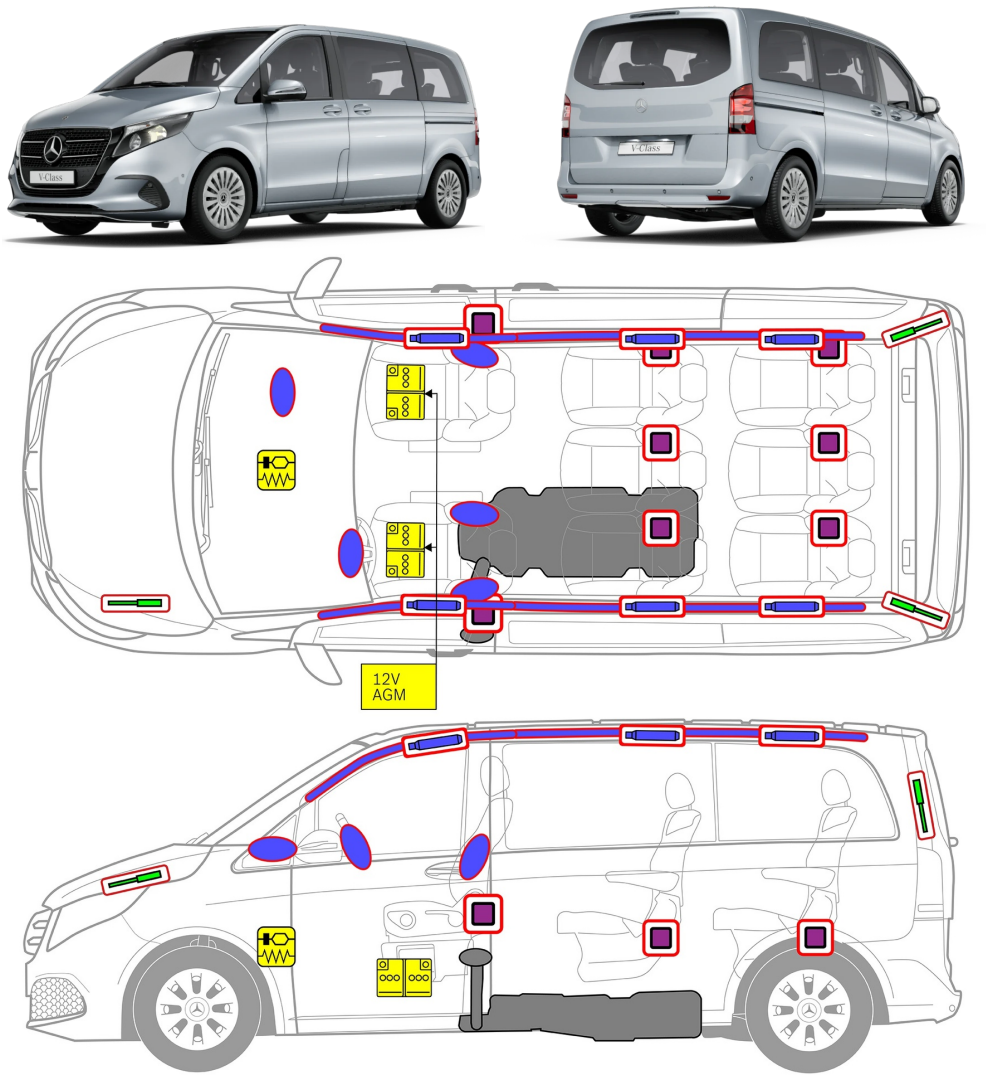

Airbag

Gasgenerator

Gurtstraffer

SRS Steuergerät

Gasdruckdämpfer / vorgespannte Feder

Niedervolt-Batterie

Diesel Treibstofftank

1. Identifizierung / Erkennung

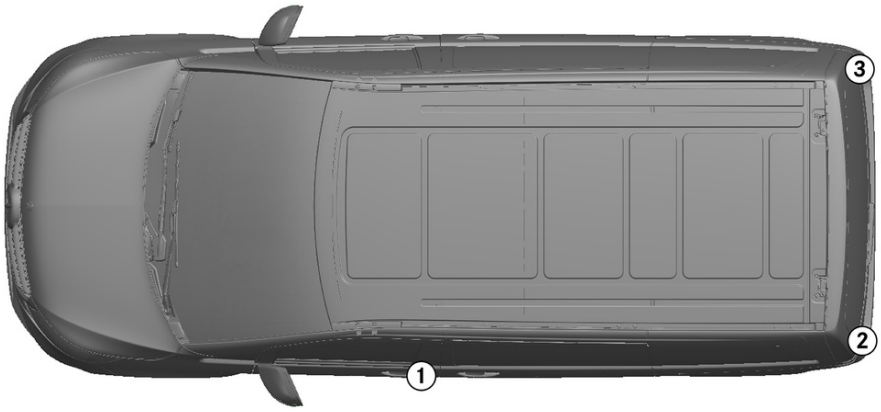

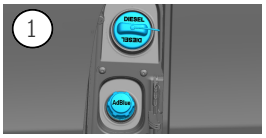

2

V300d

3

4MATIC

2. Immobilisieren / Stabilisieren / Anheben

Parkbremse

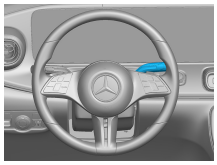

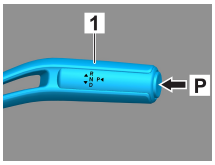

Schalter P am Wählhebel (1) drücken. Die Parkbremse wird automatisch aktiviert.

Feststellbremse



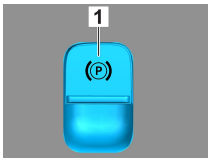

Elektrische Feststellbremse (1)

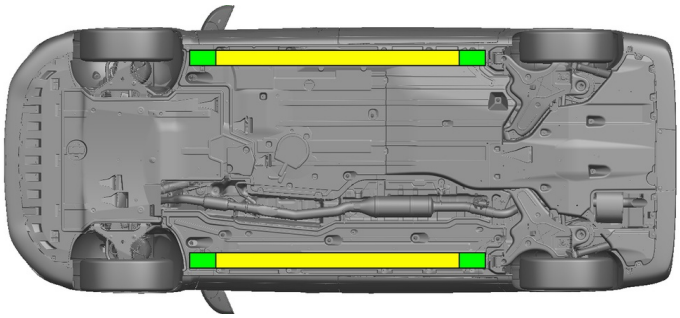

Geeignete Anhebepunkte

Geeignete Stabilisierungspunkte an der Seite

Eine zusätzliche Verformung der Schweller und des Unterbodens während der Rettung (z.B. durch Abstützung mit Hydraulikausrüstung) muss vermieden werden.

3. Direkte Gefahren ausschalten / Sicherheitsbestimmungen

Zündung ausschalten:

1. START-STOP-Taste drücken ohne die Betriebsbremse zu betätigen.
2. Elektronischen Fahrzeugschlüssel im Abstand von mindestens 5 m verwahren.

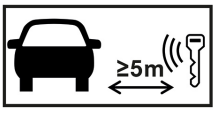



Das Fehlen von Motorgeräuschen bedeutet nicht, dass das Fahrzeug ausgeschaltet ist.

Ein Neustart ist bis zur Ausserbetriebsetzung des Fahrzeugs möglich.

12-V-Batterie abklemmen

1. Abdeckung der 12-Volt-Batterie entfernen.
2. Minuskabel der 12-Volt-Batterie an der Schraubverbindung lösen und gegen ungewollten Kontakt sichern.

Die passiven Sicherheitssysteme (Airbags und Gurtstraffer) werden deaktiviert.

4. Zugang zu den Insassen

Bei der Befreiung der Insassen sind die Komponenten der Rückhaltesysteme (insbesondere pyrotechnische Elemente) gemäß den Angaben auf Seite 1 zu berücksichtigen.

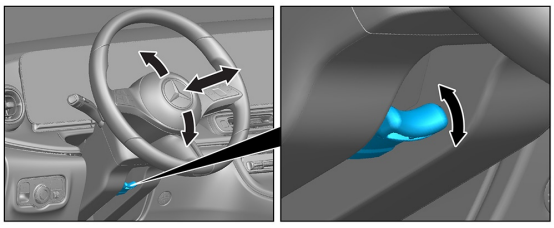

Lenkradeinstellung

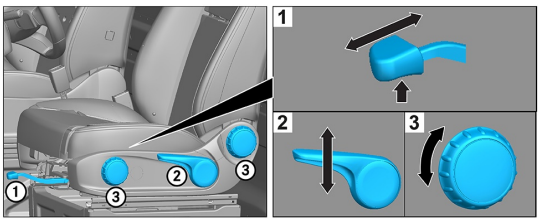

Sitzeinstellung (mechanisch)

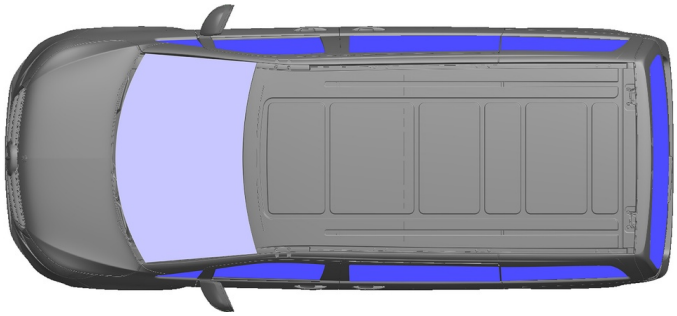

VSG: Verbundsicherheitsglas

ESG: Einscheibensicherheitsglas

5. Gespeicherte Energie / Flüssigkeiten / Gase / Feststoffe

		12 V
		70 L
		600 ± 10 g

6. Im Brandfall

Zum Löschen eines Fahrzeugbrandes große Mengen Wasser (H_2O) verwenden.

7. Im Wasser

Es besteht keine Gefahr, dass Spannung an der Karosserie anliegt. Nach der Bergung des Fahrzeugs:

1. Das Wasser aus dem Innenraum abfließen lassen.
2. Deaktivierung des 12-V/48-V-Bordnetzes einleiten (siehe Kapitel 3).

8. Abschleppen / Transport / Lagerung

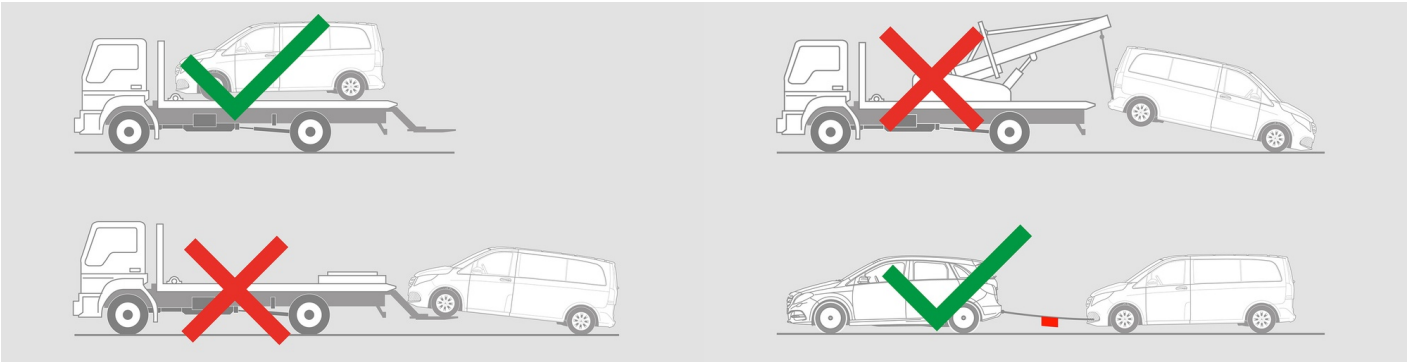

9. Wichtige zusätzliche Informationen

Weitere Informationen finden Sie im Leitfaden für Abschleppdienste Pkw.

Hinweis: Weiterführende Informationen entnehmen Sie bitte unserem Rettungsleitfaden.

10. Erläuterung der verwendeten Piktogramme


Fahrzeug mit flüssigen Kraftstoffen der Kl. 1


Gefahr


Entzündbar


Gesundheitsschädlich


Korrosiv


Explosiv


Mit Wasser löschen


Mit Trockenschaum löschen


Mit Nassschaum löschen


Smart-Schlüssel entfernen


Klimaanlage


Gefahr, niedrige Temperatur