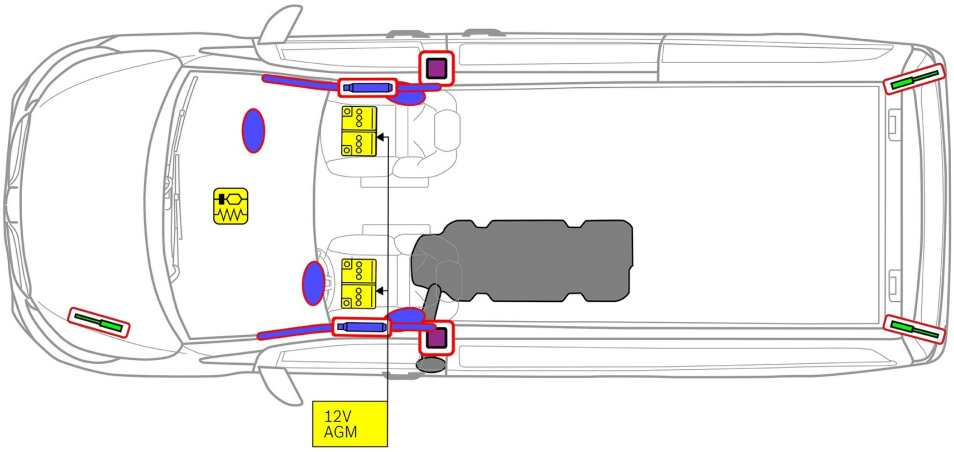

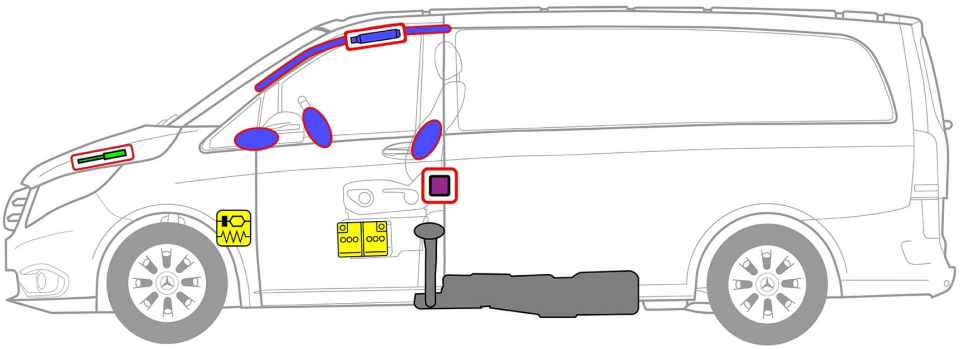

Airbag

Gasgenerator

Forspænder til sikkerhedssele

SRS kontrolenhed

Gastryksdæmper/forspændt fjeder

Lavspændingsbatteri

Diesel brændstoftank

1. Identifikation / genkendelse

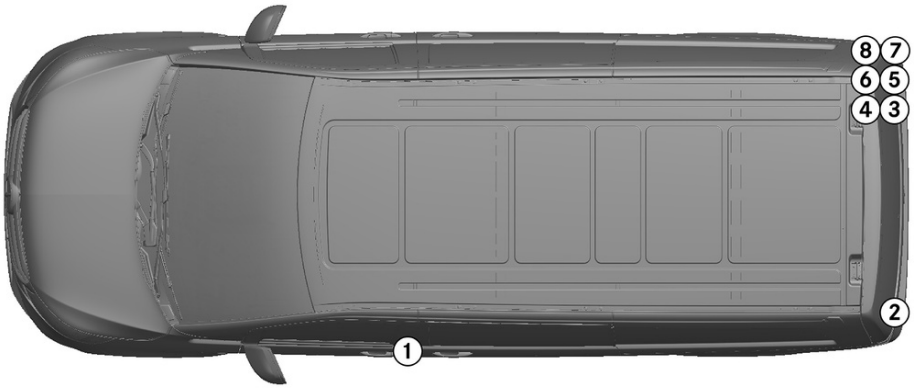

2 VITO

3 110 CDI | 4 114 CDI

5 116 CDI | 6 117 CDI

7 119 CDI | 8 121 CDI

2. Immobilistering / Stabillisering / Løft

Parkeringsbremse

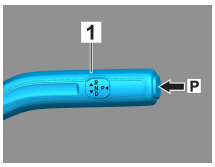

Sæt gearvælger (1) i position P. Parkeringsbremsen aktiveres automatisk.

Håndbremse

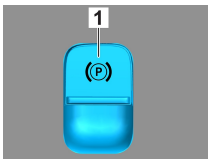

Elektrisk håndbremse (1)

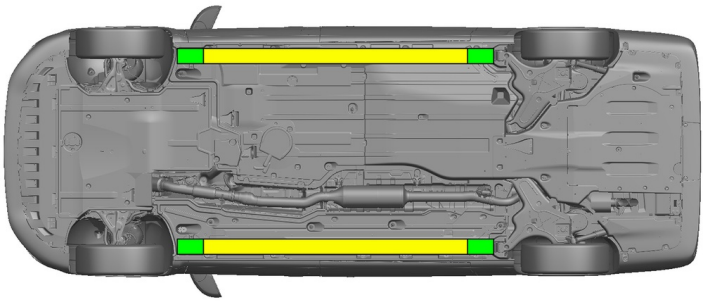

Egnede løftepunkter

Egnede stabiliseringspunkter på siden

Yderligere deformering af karme og undervogn under bjærgningen (f.eks. ved afstivning med hydraulisk udstyr) skal undgås.

3. Deaktivering særlige farer / sikkerhedsforskrifter

Slå tændingen fra:

1. Tryk på START-STOP-knappen uden at aktivere driftsbremsen.
2. Hold den elektroniske køretøjsnøgle i en afstand på mindst 5 m.

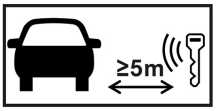

Fraværet af motorlyde betyder ikke, at køretøjet er slukket.

En genstart er mulig, indtil køretøjet tages ud af drift.

Afbryd 12 V-batteriet

1. Fjern dækslet til 12-voltsbatterierne.
2. Løsn minuskablet på 12-voltsbatteriet ved skrueforbindelsen, og sikr det mod utilsigtet kontakt.

De passive sikkerhedssystemer (airbags og forspændere til sikkerhedssele) deaktiveres.

4. Adgangveje til tilskadekommende

Ved frigørelse af personerne i bilen skal der tages hensyn til komponenterne i sikkerhedssystemerne (især pyrotekniske elementer) i overensstemmelse med angivelserne på side 1.

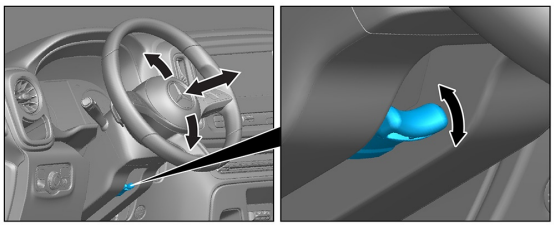

Ratindstilling

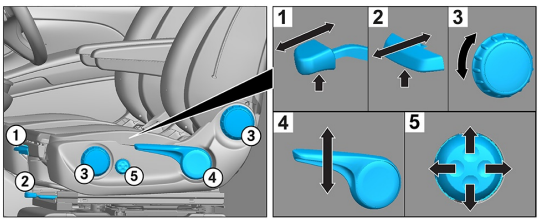

Sædeindstilling (elektrisk)

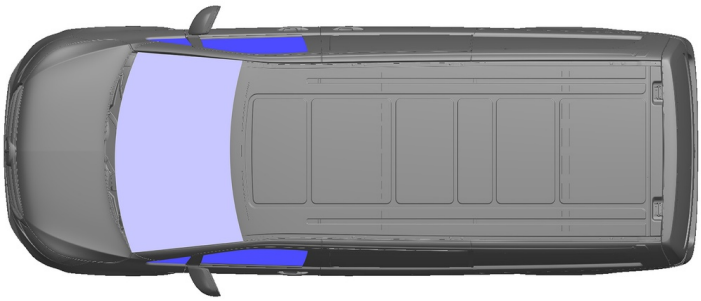

VSG: lamineret sikkerhedsglas

ESG: hærdet glas

5. Oplagret energi / væsker / gasser / faste stoffer

		12 V
		70 L
		600 ± 10 g

6. I tilfælde af brand

Brug store mængder vand (H_2O), når en køretøjsbrand skal slukkes.

7. I vand

Der er ingen fare ved, at der er spænding på karrosseriet. Efter bjærgning af køretøjet:

1. Lad vandet løbe ud af kabinen.
2. Påbegynd deaktivering af 12-/48-voltsledningsnettet (se kapitel 3).

8. Bugsering / transport / opbevaring

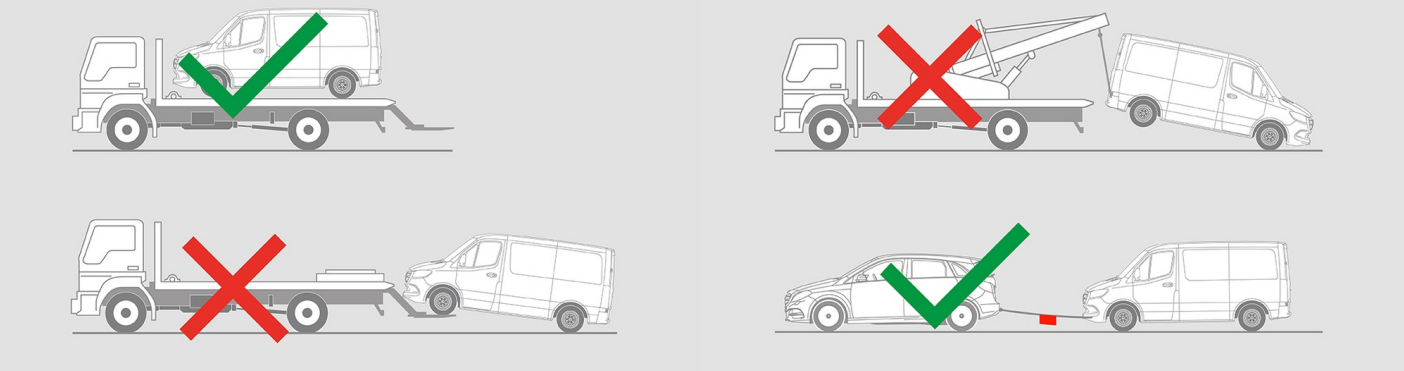

9. Vigtige ekstra oplysninger

Yderligere oplysninger findes i Vejledning for bjærgningsfirmaer, personvogne.

Bemærkning: For yderligere oplysninger henvises til vores redningsvejledning.

10. Piktogram information

Køretøj på brændstof i klasse 1

Generelt advarsels-skilt

Brandfarligt

Farligt for menneskers sundhed

Ætsende

Eksplosiv

Brug vand til at slukke ilden

Brug tørt skum til at slukke ilden

Brug vådt skum til at slukke ilden

Fjern smart nøgle

Klimaanlæg

Advarsel; lav temperatur