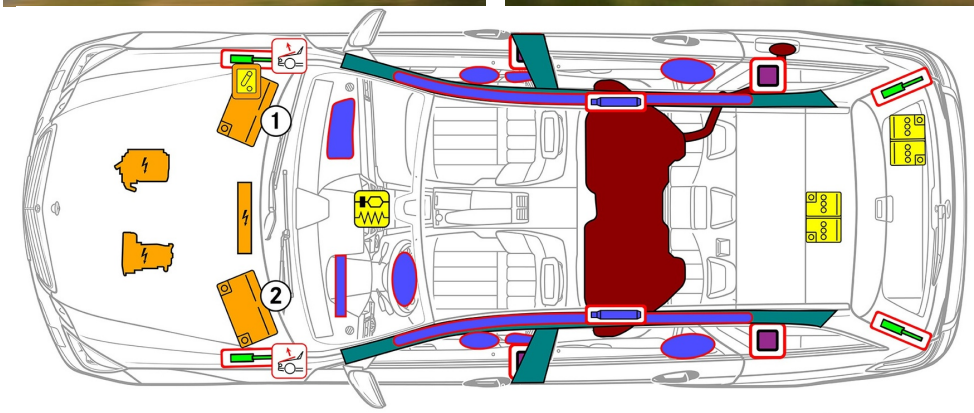

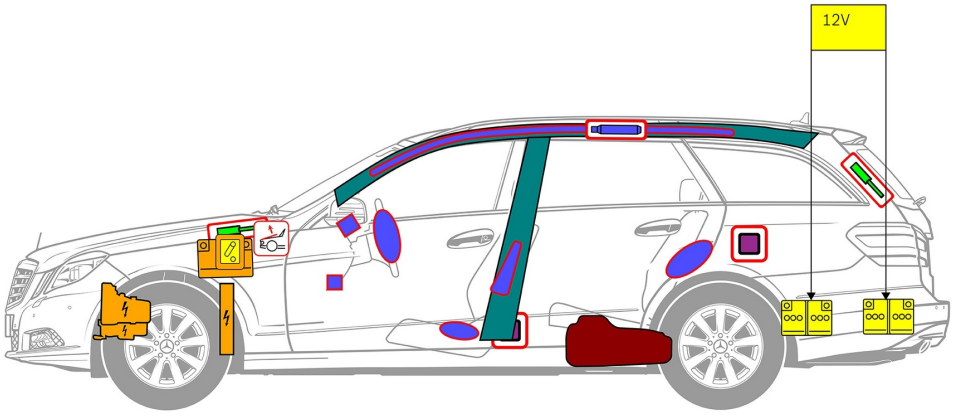

1 ляв волан

2 десен волан

Въздушна възглавница

Газов генератор

Устройство за предварително натягане на предпазния колан

Устройство за управление на допълнителната ограничителна система (SRS)

Активна с-ма за защита пешеходци

Пневмат.амортис. / Предвар.затегн.пружина

Усилване на структурата

Ниско-волт.акум.батер.

Бензин Резервоар гориво

Високо напрежение на акумулатора

Компонент с високо напрежение

Устройство с ниско напрежение, изключващо високото напрежение

Указание: Допълнителна информация можете да намерите в нашето ръководство за спасяване.

1. Идентификация / разпознаване

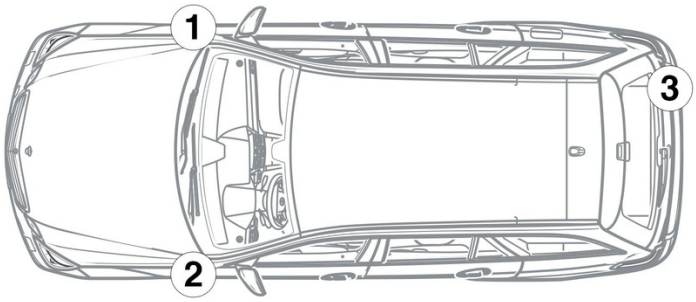

3. Неотрализирай директни опасности / разпоредби за безопасност

Деактивиране на високоволтовата система

Във всички други случаи високоволтовата система трябва да се деактивира по следния начин:

Съоръжение за изключване на високото напрежение

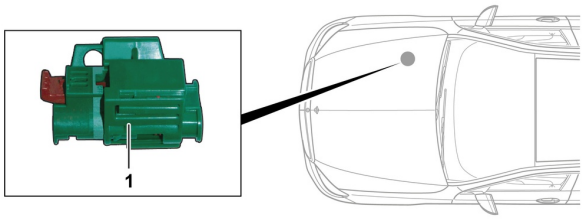

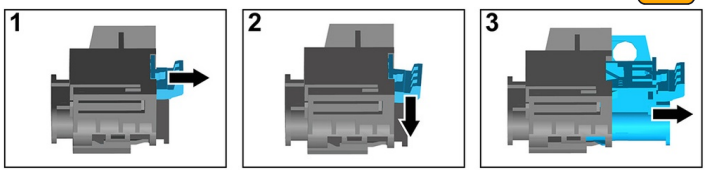

Съоръжението за изключване на високото напрежение се намира в двигателния отсек от страната на спътника до водача.

(1) Издърпайте блокировката
(2) Натиснете надолу блокировката
(3) Издърпайте превключвателя

Откачване на 12-волтовия акумулатор

1. Свалете капака на 12-волтовия акумулатор.
2. Откачете минусовия кабел на 12-волтовия акумулатор при винтовото съединение и го осигурете срещу неволен контакт.